ALCATEL

C250 / C250 Duo / C250 Trio
C250 INVISIBASE

MANUAL DE USUARIO

DETALLES TÉCNICOS

Alcance en campo abierto	Hasta 300 metros*
Cobertur interna	Hasta 50 metros*
Duración de la batería del auricular (valores medios)	8 horas en uso ** 100 horas en espera**
Número de auriculares	Hasta 5
Modo Intercomunicador	Sí
Llamada a tres (1 correspondiente externo + 2 correspondientes internos)	Sí
Conexión eléctrica/ Adaptador a la corriente de la base/Cargador	Adaptador a la corriente de la base: Modelo No.: VT04EEU06045 / RJ-AS060450 Entrada: 100-240 V/50-60 Hz/0.15 A Salida: 6 V DC/300 mA Adaptador del cargador: Modelo No.: VT04EEU06045 / RJ-AS060450 Entrada: 100-240 V/50-60 Hz/0.15 A Salida: 6 V DC/300 mA Use únicamente los adaptadores que se adjuntan con el teléfono CA monofásico, excluyendo instalaciones IT definidas por el estándar EN60950. Precaución: El voltaje de red se clasifica como riesgo según los criterios de este estándar.
Conexión telefónica	Electrodoméstico diseñado para la conexión a una línea telefónica analógica clase TNV3 (telecommunications network voltage) tal y como se define en el estándar EN60950.
Pilas	AAA – 1.2 V – 300 mA Use únicamente las pilas que se adjuntan con el teléfono. El uso de cualquier otro tipo de pilas presenta riesgo de explosión. Se debe deshacer de las baterías usadas cumpliendo con la normativa actual de protección medioambiental.
Temperatura operativa	De 5°C a 40°C

* Los valores pueden variar según el entorno.
** Dependiendo de la carga inicial de las pilas.

AGENDA

1 INSTRUCCIONES IMPORTANTES DESEGURIDAD 5
1.1 Contenidos del envase 6
1.2 Precauciones 6

2 INSTALACIÓN DEL TELÉFONO 7
2.1 Instalación y carga de las pilas.....7
2.2 Conexión de la estación base 8
2.3 Conexión de los cargadores (para los modelos Dúo/Trío) 8

3 CONOCER SU TELÉFONO..... 9
3.1 Vista general del auricular 9
3.2 Vista general de la estación base.....12
3.3 Iconos y símbolos de la pantalla.....13

4 USO DEL TELÉFONO 14
4.1 Hacer una llamada 14
4.2 Responder a una llamada 15
4.3 Finalizar una llamada.....15
4.4 Ajuste del volumen de los auriculares y del manos libres 15
4.5 Silenciar una llamada 15
4.6 Configurar el modo silencio 15
4.7 Conectar el bloqueo de teclado 16
4.8 Remarcar el último número 16
4.9 Encontrar el auricular 17
4.10 Realizar una llamada interna 17

5 AGENDA 19
5.1 Añadir una nueva entrada a la agenda 19
5.2 Buscar una entrada en la agenda 19
5.3 Ver una entrada de la agenda 19
5.4 Editar una entrada de agenda 20
5.5 Borrar una entrada de la agenda 20
5.6 Borrar todas las entradas de la lista de la agenda 20
5.7 Comprobar el uso de la agenda.....20

6 IDENTIFICACIÓN DE LLAMADAS 21
6.1 Ver la lista de llamadas.....21
6.2 Guardar un número de la lista de llamadas en la agenda 21
6.3 Borrar una entrada de la lista de llamadas.....21
6.4 Borrar toda la lista de la lista de llamadas 22
6.5 Ver los detalles de la entrada.....22
6.6 Ver los detalles de la entrada de la lista de llamadas.....22

7 BUZÓN DE VOZ (DEPENDIENTE DE LA RED) 23

8 CONFIGURACIÓN DEL TELÉFONO 23

8.1 Configuración de fecha y hora 23

8.2 Configuración de la alarma 24

8.3 Configuración del auricular 25

8.4 Configuración de la base 26

8.5 Registro 28

8.6 Reiniciar el teléfono 28

9 PROBLEMAS Y SOLUCIONES 29

10 GARANTÍA 30

11 SEGURIDAD 33

12 MEDIO AMBIENTE 34

1 INSTRUCCIONES IMPORTANTES DE SEGURIDAD

Al usar su equipo telefónico, se deben seguir siempre precauciones básicas de seguridad para reducir el riesgo de incendio, descarga eléctrica y lesiones, incluyendo las siguientes:

1) Lea y entienda todas las instrucciones.

2) Siga todas las advertencias e instrucciones marcadas en el producto.

3) Desenchufe este producto de la toma de pared antes de limpiarlo. No use limpiadores líquidos o limpiadores en aerosol. Use un paño húmedo para la limpieza.

4) No use este producto cerca del agua (por ejemplo, cerca de una bañera, fregadero, piscina).

5) No exponga el teléfono a la luz directa del sol o a un entorno de frío extremo. No coloque el teléfono demasiado cerca de una fuente de calor como radiadores, cocinas, etc.

6) No sobrecargue las tomas de pared y los cables de extensión ya que esto puede provocar el riesgo de incendios o de descargas eléctricas.

7) NUNCA use el teléfono en el exterior durante una tormenta eléctrica; desconecte la base de la línea telefónica y de la toma de corriente cuando haya tormentas en su zona.

8) No use el teléfono para informar de una fuga de gas si se encuentra cerca de la fuga.

9) ¡Use únicamente las pilas NiMH (Níquel metal hidruro) que se adjuntan! Los periodos de funcionamiento de los auriculares sólo son aplicables con la capacidad de las pilas por defecto.

10) El uso de otro tipo de pilas o de pilas no recargables/pilas de células primarias puede ser peligroso. Pueden provocar interferencias y/o daños en las unidades. El fabricante no asume ninguna responsabilidad por los daños que se deriven de la ausencia de este cumplimiento.

11) No use cargadores de terceras personas. Pueden dañar las pilas.

12) Por favor, tenga en cuenta la correcta polaridad mientras inserta las pilas.

13) Deshágase de las pilas de forma segura. No las sumerja en agua, ni las queme, o las coloque en un lugar donde se las pueda pinchar.

1.1 Contenidos del envase

El envase contiene los siguientes elementos:

- 1 auricular
- 1 estación base (C250 o C250 Invisibase)
- 1 adaptador de alimentación a la corriente
- 1 cable de línea telefónica
- 2 pilas recargables
- 1 guía de usuario

El envase adicional dúo y trío contiene los siguientes elementos:

- Auricular (es)
- Cargador (es)
- Adaptador(es) de alimentación a la corriente
- Pilas recargables

1.2 Precauciones

Como para toda conexión de radio, la calidad de las comunicaciones depende de la posición de la base, del teléfono así como de su entorno.
El teléfono inalámbrico DECT debe mantenerse alejado de toda fuente de excesivo calor (radiadores, luz solar, etc.) y protegido contra las vibraciones y el polvo. Advertencia: no dejar nunca que el teléfono entre en contacto con el agua o otros líquidos o aerosoles.
Para limitar los riesgos de interferencias y optimizar la calidad de la recepción, se recomienda evitar, en particular, instalar la base a proximidad inmediata de: ventanas, objetos metálicos grandes, superficies de hormigón armado, televisores, equipos de sonido, lámparas halógenas, tubos fluorescentes, centrales de alarma, microondas, placas eléctricas halógenas, ordenadores, etc.
En caso de utilizar el teléfono en una línea provista de un módem ADSL, utilizar un filtro ADSL.
Para limpiar el teléfono, utilizar un paño antiestático ligeramente humedecido con agua.

Nota: El teléfono **C250 / C250 Invisibase** es un equipo homologado conforme a la norma DECT™* y está destinado a emitir y recibir comunicaciones telefónicas. Ha sido diseñado para conectarse a la red de comunicaciones pública española.

* DECT es una marca registrada de ETSI.

2 INSTALACIÓN DEL TELÉFONO

2.1 Instalación y carga de las pilas

1. Deslice hacia abajo la tapa para abrir el compartimento de las pilas.
2. Coloque las 2 pilas recargables AAA que se adjuntan tal y como se indica. Preste una atención especial a la dirección de la polaridad.
3. Vuelva a deslizar hacia arriba la tapa del compartimento de las pilas.
4. Coloque el auricular en la base y cárguelo durante 15 horas antes de usar el auricular por primera vez. El auricular emitirá un pitido cuando se coloque adecuadamente en la base del cargador auricular por primera vez

Notas:

1. Use únicamente las pilas recargables NiMH que se adjuntan.
2. En caso de que no vaya a utilizar el auricular durante un periodo prolongado de tiempo, desconéctelo y retire las pilas para evitar posibles fugas.

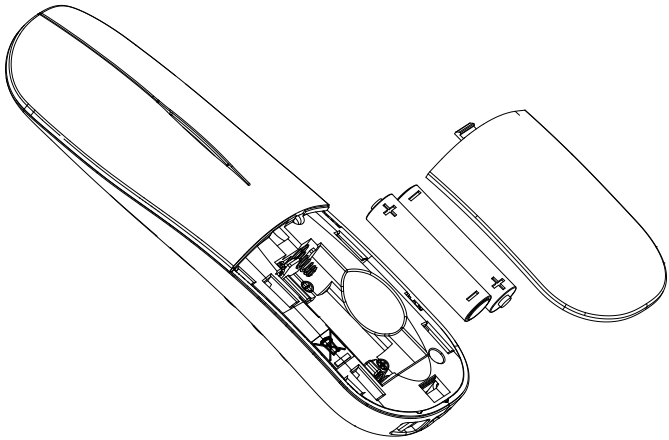

2.2 Conexión de la estación base

1. Conecte un extremo del cable de la línea telefónica en la toma telefónica situada en la parte inferior de la base.
2. Enchufe el extremo corto del adaptador de alimentación a la toma de alimentación situada en la parte inferior de la base.
3. Conecte el extremo largo del adaptador de alimentación a una toma de corriente de pared.
4. Conecte el otro extremo del cable de línea telefónica a la toma del teléfono o microfiltro.
5. Use siempre los cables que se adjuntan en la caja.

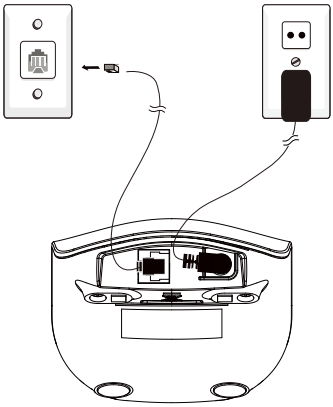

C250

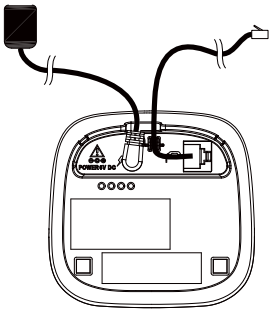

C250 Invisibase

Si dispone de servicio de banda ancha,
se necesita un microfiltro (no incluido).

2.3 Conexión de los cargadores (para los modelos Dúo/ Trío)

Enchufe el adaptador de alimentación a una toma de corriente de 230Vac, 50Hz.

Si dispone de línea de banda ancha

Si conecta su teléfono a una línea con conexión de banda ancha (ADSL), deberá insertar un microfiltro entre el teléfono y la línea telefónica; en caso contrario puede tener interferencias entre el teléfono y la banda ancha que puede ocasionarle problemas.

En una casa con banda ancha, cada teléfono debe disponer de un microfiltro conectado, no solo uno en el punto telefónico al que está conectado su módem. Si necesita más microfiltros de banda ancha, póngase en contacto con su operador de banda ancha.

3 CONOCER SU TELÉFONO

3.1 Vista general del auricular

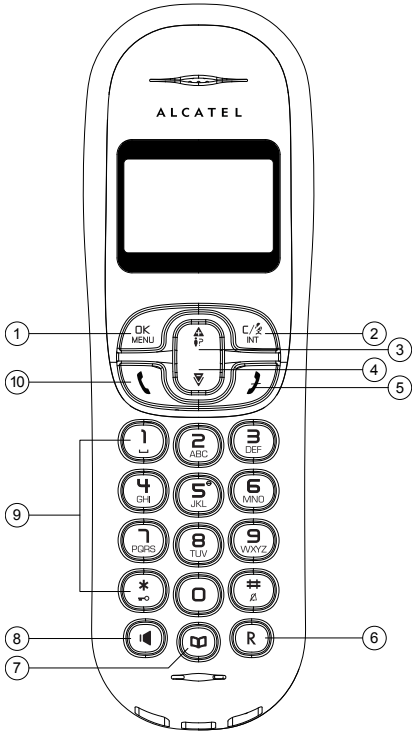

1. OK MENU

En modo inactivo: Púlselo para acceder al menú principal
En modo submenú: Púlselo para confirmar la selección
Durante una llamada: Púlselo para acceder al Intercomunicador/Agenda/ Lista de rellamadas/Lista de llamadas

2. C/ INT

En modo menú principal: Púlselo para volver a la pantalla inactiva
En modo submenú : Púlselo para volver al nivel anterior
En modo submenú : Púlselo y manténgalo pulsado para volver a la pantalla inactiva
En modo edición/premarcación: Púlselo para borrar un carácter/dígito
En modo edición/premarcación : Púlselo y manténgalo pulsado para borrar todos los caracteres/dígitos
Durante una llamada : Púlselo para silenciar/dar volumen al micrófono
En modo inactivo : Púlselo para intercomunicarse con otro auricular

Al sonar: Púlselo para suprimir el volumen del auricular

3.

En modo inactivo : Púlselo para acceder a la lista de llamadas*
En modo menú: Púlselo para desplazarse por los elementos del menú
En lista de agenda/lista de rellamadas/lista de llamadas: Púlselo para desplazarse por la lista
Durante una llamada : Púlselo para subir el volumen
Al sonar: Púlselo para subir el volumen del timbre

4.

En modo inactivo: Púlselo para acceder a la lista de remarcación
En modo menú: Púlselo para desplazarse por los elementos del menú
En lista de agenda/lista de rellamadas/lista de llamadas: Púlselo para desplazarse por la lista
Durante una llamada : Púlselo para bajar el volumen
Al sonar: Púlselo para bajar el volumen del timbre

5.

Durante una llamada: Púlselo para finalizar una llamada y volver a la pantalla inactiva
En modo edición/premarcación: Púlselo para volver al menú anterior
En modo edición/premarcación: Púlselo y manténgalo pulsado para volver a la pantalla inactiva
En modo inactivo: Púlselo y manténgalo pulsado para encender/apagar el auricular

6. R

Durante una llamada : Púlselo para marcar un flash

7.

En modo inactivo : Púlselo para acceder a la lista de la agenda

8.

Durante una llamada: Púlselo para encender/apagar el altavoz.
En modo inactivo/modo premarcación/lista de remarcación/Lista de llamadas/entrada de agenda: Púlselo para realizar una llamada con el altavoz
Durante una llamada: Púlselo para responder a una llamada con el altavoz

9. TECLADO ALFANUMÉRICO, * #

Tecla * en modo inactivo: Púlselo y manténgalo pulsado para activar o

desactivar el bloqueo del teclado
Tecla # en modo inactivo: Púlselo y manténgalo pulsado para encender/ apagar el timbre
Tecla # en modo lista de llamadas: Púlselo para revisar el número de la persona que llama si es aplicable.
Tecla 0 en modo premarcación/edición de número: Púlselo y manténgalo pulsado para insertar una pausa.
Tecla 1, 2, 3 en modo inactivo/desconexión: Púlselo y manténgalo pulsado para marcar el número directo almacenado en la memoria

10. 📞

Púlselo y manténgalo pulsado para marcar el número directo almacenado en la memoria
En lista de rellamadas/Lista de llamadas/Entrada de agenda: Púlselo para hacer una llamada a la entrada seleccionada de la lista
Al sonar: Púlselo para responder a una llamada

*En caso de que el Operador de la línea fija ofrezca el servicio y que el usurario esté abonado.

3.2 Vista general de la estación base

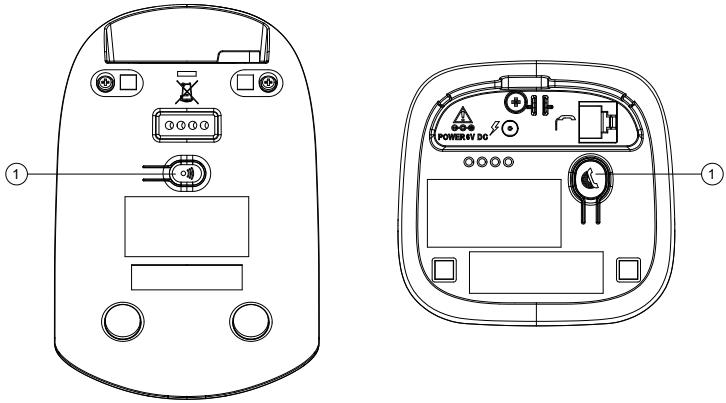

C250 C250 Invisibase

1. •))) (C250) , o (C250 Invisibase)

Pulse el botón •))) (C250) , o (C250 Invisibase) en la estación base para buscar su auricular. Sonará durante aproximadamente 60 segundos.
Pulse y mantenga pulsado •))) (C250) , o (C250 Invisibase) en la estación base durante aproximadamente cinco segundos; la estación base entrará en modo registro y estará preparada para registrar el auricular.

3.3 Iconos y símbolos de la pantalla

La pantalla le ofrece información sobre el estado actual del teléfono.

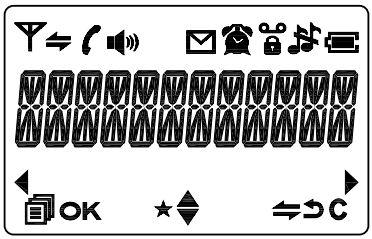

Encendido cuando el auricular se encuentra dentro de la cobertura de la base.
Parpadea cuando está fuera de cobertura de la base o no está registrado en la base.

Encendido cuando el intercomunicador está en progreso.
Parpadea cuando hay una llamada entrante interna.

Indica que una llamada está en progreso.

Indica que se está usando el manos libres.

Encendido cuando se configure la alarma.
Parpadea cuando se alcanza la hora de la alarma que se ha fijado.

Indica que el teclado está bloqueado.

Indica que se han recibido nuevos mensajes de voz en espera (VMWI) todavía no leídos.
Desaparece cuando se han leído todos los mensajes de voz.
(Dependiendo del servicio de red)

Indica que el tono está apagado.

Indica que la batería está completamente cargada.
Parpadea todo el icono cuando la batería inicia la carga inicial.
El icono de bloqueo interno parpadea cuando la batería se encuentra en el estadio final de carga.

Indica que es necesario cargar la batería.
Parpadea Cuando se detecta un nivel de batería bajo.

Indica que existen más caracteres antes del texto que se muestra en ese momento.

Indica que existen más caracteres tras el texto que se muestra en ese momento.

Indica que se recibe una nueva llamada.
Se apaga cuando se la leído la nueva llamada.

Se desplaza arriba / abajo por los elementos del menú / lista de la agenda / lista de rellamada / Lista de llamadas.

4 USO DEL TELÉFONO

4.1 Hacer una llamada

4.1.1 Marcación preparatoria

Introduzca el número de teléfono y pulse o para marcar el número. Pulse C/INT para borrar la entrada.

4.1.2 Marcación directa

Pulse o para coger línea e introduzca el número de teléfono.

4.1.3 Marcación desde las teclas de memoria directas

En modo inactivo o desconectado, pulse y mantenga pulsado 1 / 2 ABC / 3 DEF para marcar el número de memoria directa. Tiene que guardar el número en la tecla relacionada en primer lugar. Véase la sección 7.3.8 para tener una referencia.

4.1.4 Llamada desde la agenda

Pulse para acceder a la agenda y pulse / para seleccionar la entrada de la agenda. Pulse o para marcar la entrada de la agenda seleccionada. De forma alternativa, pulse OK MENU para acceder a la agenda y obtener la entrada de la agenda que desee.

4.1.5 Llamada desde la lista de llamadas

Pulse para acceder a la lista de llamadas y pulse / para seleccionar la entrada de la lista de llamadas que desee. Pulse o para marcar la entrada de la lista de llamadas seleccionada. De forma alternativa, pulse OK MENU para acceder a la lista de llamadas desde el menú principal.

4.1.6 Temporizador de llamadas

El auricular indica de forma automática la duración de cada llamada. El temporizador de llamadas aparece unos segundos después de que se haya hecho la llamada. Se muestra en el formato de horas, minutos y segundos (HH:MM:SS).

4.1.7 Llamada desde la lista de rellamadas

Pulse para acceder a la lista de rellamadas y pulse / para seleccionar el número de rellamada que desee. Pulse o para marcar el número de rellamada que haya seleccionado.

4.2 Responder a una llamada

Si el auricular no se encuentra en la base de carga:
Cuando el teléfono suene, pulse o para responder a una llamada.

Si el auricular se encuentra en la base de carga o en la estación base y si **RESP. AUTO** está en la posición ON:
Cuando el teléfono suene, coja el auricular y conteste a la llamada.

4.3 Finalizar una llamada

Durante una conexión de llamada, pulse para finalizar una llamada.
O
Coloque el auricular en la estación base para finalizar la llamada.

4.4 Ajuste del volumen de los auriculares y del manos libres

Existen 5 niveles **(VOLUMEN 1** a **VOLUMEN 5)** para elegir entre los volúmenes de auricular y del manos libres.

Durante una llamada:
Pulse / para seleccionar el volumen 1-5. Se muestra la configuración actual. Cuando finalice la llamada, permanecerá la configuración en el último nivel seleccionado.

4.5 Silenciar una llamada

Puede hablar con alguien cercano sin dejar que la persona que llama le oiga durante la llamada.

Durante una llamada:
Pulse C/ INT para silenciar el micrófono y aparecerá ***"SILENCIO"*** en la pantalla. La persona que llama ya no puede oírle. Vuelva a pulsar C/ INT para dar volumen al micrófono.

4.6 Configurar el modo silencio

En modo inactivo, pulse y mantenga pulsado # para desconectar el tono del auricular. Aparece en la pantalla el icono .
En modo silencio, pulse y mantenga pulsado # para conectar el volumen del auricular. Desaparecerá el icono .

4.7 Conectar el bloqueo de teclado

En modo inactivo, pulse y mantenga pulsado * para conectar el bloqueo de teclado. Aparece en la pantalla el icono 🔒.

En modo bloqueo de teclado, si pulsa cualquier tecla salvo pulsar la tecla *, la pantalla mostrará ***"TECL BLOQ"*** durante aproximadamente 2 segundos, y posteriormente aparece ***"MANTENER *"***. Puede pulsar y mantener pulsado * para desconectar el bloqueo de teclado. Desaparecerá el icono 🔒.

4.8 Remarcar el último número

Puede remarcar hasta los últimos 10 números a los que haya llamado. Si ha guardado un nombre en la agenda que se corresponde con un número, se mostrará el nombre en lugar del número. El último número más reciente aparecerá en la parte superior de la lista de rellamadas.

4.8.1 Remarcar un número de la lista de rellamadas

1. En modo inactivo, pulse ▼ para acceder a la lista de rellamadas.
2. Pulse ▲/▼ para buscar en la lista de rellamadas.
3. Pulse 📞 para marcar el número de rellamada seleccionado.

   Comentario: Si se remarca una entrada con nombre, pulse # para ver el número.

4.8.2 Guardar un número de rellamada en la agenda

1. Siga los pasos 1 y 2 de la sección 4.8.1.
2. Pulse OK/MENU y ▲/▼ para seleccionar **AÑAD. AGENDA**.
3. Pulse OK/MENU para introducir el nombre.
4. Pulse OK/MENU para guardar el número de rellamada en la agenda.
5. Pulse OK/MENU para seleccionar la melodía de la agenda.
6. Pulse ▲/▼ para buscar en la lista de melodías. Se reproducirá la melodía respectiva al buscar en la lista de melodías.
7. Pulse OK/MENU para confirmarlo.

4.8.3 Borrar un número de remarcación

1. Siga los pasos 1 y 2 de la sección 4.8.1.
2. Pulse OK/MENU y ▲/▼ para seleccionar **BORRAR**.
3. Pulse OK/MENU para confirmarlo.

4.8.4 Borrar toda las lista de remarcación

1. Siga los Pasos 1 y 2 en la sección 4.8.1.
2. Pulse OK/MENU y ▲/▼ para seleccionar **BORRAR TODO**.
3. Pulse OK/MENU para confirmarlo.
4. Pulse OK/MENU para volver a confirmarlo.

4.9 Encontrar el auricular

Puede localizar el auricular pulsado en la estación base. Todos los auriculares registrados en la base producirán el tono de localización y aparece en la pantalla ***"LOCALIZAR"***. Puede detener la localización pulsando / / C/ INT / OK MENU en cualquier auricular o de nuevo en la base.

4.10 Realizar una llamada interna

Esta característica solo es aplicable cuando hay al menos dos auriculares registrados. Le permite realizar llamadas internas, transferir llamadas externas de un auricular a otro y realizar conferencias. Si el auricular al que se llama no ha respondido en 60 segundos, el auricular al que se llama dejará de sonar y el auricular que llama volverá a modo en espera.

Nota: Si solo está registrado un auricular a la estación base, al pulsar C/ INT aparecerá ***"NO CONECTA"***.

4.10.1 Intercomunicarse con otro auricular

1. En modo inactivo, pulse C/ INT .
2. Introduzca el número del auricular con el que desee intercomunicarse.
3. El auricular al que se llama suena y pulse en el auricular al que se llama para establecer la llamada interna.

Nota: Si solo están registrados dos auriculares en la estación base, al pulsar C/ INT se llamará a otro auricular de forma inmediata.

4.10.2 Llamar a todos los auriculares

1. En modo inactivo, pulse C/ INT y aparecerán los auriculares registrados.
2. Pulse 9 WXY para llamar a todos los auriculares registrados.

4.10.3 Transferir una llamada externa a otro auricular

Durante una llamada externa:

1. Pulse OK MENU y ▲/▼ para seleccionar **INTERCOM**.
2. Pulse OK MENU para seleccionar el auricular con el que desee intercomunicarse.
3. La llamada externa se pone en espera de forma automática y el auricular al que se llama suena.
4. Pulse en el auricular al que se llama para establecer la llamada interna.
5. Pulse en el auricular que llama o coloque el auricular en la base de carga para finalizar la llamad actual con la persona externa.
6. La llamada externa se transfiere al auricular al que se llama.

4.10.4 Hacer una llamada de conferencia a 3

La característica de llamada de conferencia permite que una llamada externa se comparta con dos auriculares (en intercomunicación). Las tres personas pueden compartir la conversación.

Durante una llamada externa:

1. Siga los pasos 1 al 4 en la sección 4.10.3.
2. Pulse y mantenga pulsado * en el auricular que llama para establecer la llamada de conferencia.

Nota: Cualquier auricular que se cuelgue durante una llamada de conferencia deja al otro auricular en conexión con la llamada externa.

5 AGENDA

El teléfono puede guardar hasta 50 entradas de agenda con nombres y números. Cada entrada de la agenda puede tener un máximo de 20 dígitos para el número de teléfono y 12 caracteres para el nombre. Asimismo puede seleccionar diferentes tonos de llamada para las entradas de la agenda. Las entradas de la agenda se almacenan alfabéticamente por nombre.

5.1 Añadir una nueva entrada a la agenda

En modo inactivo:

1. Pulse 📖 para acceder a la agenda.

O

Pulse OK/MENU y ▲/▼ para seleccionar el elemento del menú principal **AGENDA** y posteriormente pulse OK/MENU para acceder a la agenda.

2. Pulse OK/MENU para seleccionar **AÑADIR**.
3. Pulse OK/MENU para introducir el nombre.
4. Pulse OK/MENU para introducir el número.
5. Pulse OK/MENU y ▲/▼ para seleccionar el tono de llamada que desee para la entrada de la agenda.
6. Pulse OK/MENU para guardar la entrada de la agenda.

Nota: para introducir la letra “o” , pulse la tecla “6” cuatro veces.

5.2 Buscar una entrada en la agenda

En modo inactivo:

1. Pulse 📖 para acceder a la agenda.
2. Introduzca el primer carácter del nombre por multipestañas.

5.3 Ver una entrada de la agenda

En modo inactivo:

1. Pulse 📖 para acceder a la agenda.
2. Pulse ▲/▼ para seleccionar la entrada de la agenda que desee.
3. Pulse OK/MENU y ▲/▼ para seleccionar **VER**.
4. Pulse OK/MENU y ▲/▼ para revisar el nombre, número y melodía de la entrada de la agenda seleccionada.

   Nota: Si el número tiene más de 12 dígitos, pulse OK/MENU o C/INT para ver los dígitos restantes.

5.4 Editar una entrada de agenda

En modo inactivo:

1. Pulse 📖 para acceder a la agenda.
2. Pulse ▲/▼ para seleccionar la entrada de la agenda que desee.
3. Pulse OK/MENU y ▲/▼ para seleccionar **EDITAR**.
4. Pulse OK/MENU y aparecen los contenidos de la entrada de la agenda seleccionada.
5. Edite el nombre (pulse C/INT para borrar un carácter) y pulse OK/MENU .
6. Edite el número (pulse C/INT para borrar un carácter) y pulse OK/MENU .
7. Pulse ▲/▼ para seleccionar el tono de llamada OK/MENU para confirmarlo.

5.5 Borrar una entrada de la agenda

En modo inactivo:

1. Pulse 📖 para acceder a la agenda.
2. Pulse ▲/▼ para seleccionar la entrada de la agenda que desee.
3. Pulse OK/MENU y ▲/▼ para seleccionar **BORRAR**.
4. Pulse OK/MENU para confirmarlo.

5.6 Borrar todas las entradas de la lista de la agenda

1. Pulse 📖 para acceder a la agenda.
2. Pulse OK/MENU y ▲/▼ para seleccionar **BORRAR TODO**.
3. Pulse OK/MENU para confirmarlo.
4. Pulse OK/MENU para volver a confirmarlo.

5.7 Comprobar el uso de la agenda

Puede comprobar cuántas entradas de la agenda se han ocupado en el teléfono y cuántas entradas de la agenda están disponibles para que pueda guardar en la agenda.

1. Pulse 📖 para acceder a la agenda.
2. Pulse OK/MENU y ▲/▼ para seleccionar **ESTADO DIR**.
3. Pulse OK/MENU para confirmarlo.

6 IDENTIFICACIÓN DE LLAMADAS

Esta propiedad está disponible si dispone de una suscripción al Servicio de Identificación de llamadas con su proveedor de servicios telefónicos. El teléfono puede almacenar hasta 20 llamadas recibidas con información sobre fecha / hora en la Lista de llamadas.

Si el número de la persona que llama está desactivado para enviar la información de la persona que llama, aparecerá en pantalla **"PRIVADO"**.
Si no se dispone del número de la persona que llama, aparecerá **"FUERA ÁREA"**.
En modo en espera, si se reciben tres llamadas sin responder, aparecerá **"3 LLAM NUEV"**.

6.1 Ver la lista de llamadas

Todas las llamadas que se reciben se guardan en la Lista de llamadas con la última llamada en la parte superior de la lista. Cuando la lista está llena, se sustituye la llamada más antigua por una nueva llamada. Las llamadas sin responder que no se hayan leído aparecen marcadas con un icono ★ situado en el centro de la línea inferior de la pantalla.

1. Pulse ▲ para acceder a la lista de llamadas.

O

Pulse OK/MENU y ▲/▼ para seleccionar **LISTA LLAM**.

2. Pulse ▲/▼ para seleccionar la entrada que desee.
3. Pulse # para ver el número de la persona que llama si es aplicable.

6.2 Guardar un número de la lista de llamadas en la agenda

1. Siga los pasos 1 y 2 en la sección 6.1.
2. Pulse OK/MENU y ▲/▼ para seleccionar **AÑAD. AGENDA**.
3. Pulse OK/MENU para introducir el nombre.
4. Pulse OK/MENU y aparece el número de la lista de llamadas seleccionado.
5. Edite el número si es necesario.
6. Pulse OK/MENU y ▲/▼ para seleccionar la melodía.
7. Pulse OK/MENU para confirmarlo.

6.3 Borrar una entrada de la lista de llamadas

1. Siga los pasos 1 y 2 en la sección 6.1.
2. Pulse OK/MENU y ▲/▼ para seleccionar **BORRAR**.
3. Pulse OK/MENU para confirmarlo.

6.4 Borrar toda la lista de la lista de llamadas

1. Siga los pasos 1 y 2 en la sección 6.1.
2. Pulse OK MENU y ▲/▼ para seleccionar **BORRAR TODO**.
3. Pulse OK MENU para confirmarlo.
4. Pulse OK MENU para volver a confirmarlo.

6.5 Ver los detalles de la entrada

1. Siga los pasos 1 y 2 en la sección 6.1.
2. Pulse OK MENU y ▲/▼ para seleccionar **DETALLES**.
3. Pulse OK MENU para mostrar la fecha y la hora de la entrada de la lista de llamadas seleccionada.
4. Pulse OK MENU para volver a la pantalla anterior.

6.6 Ver los detalles de la entrada de la lista de llamadas

Puede elegir guardar las llamadas perdidas o todas las llamadas entrantes en la lista de llamadas.

1. Siga los pasos 1 y 2 en la sección 6.1.
2. Pulse OK MENU y ▲/▼ para seleccionar **CATEGORÍA**.
3. Pulse OK MENU y ▲/▼ para seleccionar **LL. PERDIDAS** o **TODAS LLAMA**.
4. Pulse OK MENU para confirmarlo.

7 BUZÓN DE VOZ (DEPENDIENTE DE LA RED)

BMediante suscripción con su operador de red, puede desviar sus llamadas a un buzón de voz cuando no esté presente. Para obtener más detalles póngase en contacto con su operador.

Nota: Cuando se reciben nuevos mensajes, aparece el icono en pantalla. El icono desaparece cuando haya consultados los mensajes de voz. Pulsar y mantener pulsada la 4 GHI durante una revisión de la lista de llamadas apagará de forma manual el icono de buzón de voz.

8 CONFIGURACIÓN DEL TELÉFONO

Su teléfono viene con una selección de ajustes que puede modificar para personalizar el teléfono de la forma que quiera que funcione.

8.1 Configuración de fecha y hora

Es necesario que configure la fecha y la hora correctas de forma que sepa cuando recibe llamadas en el contestador automático (aplicable al modelo con contestador automático) o entradas en la lista de llamadas.

8.1.1 Cambiar el formato de fecha

1. Pulse OK MENU y ▲/▼ para seleccionar **CONF. TELEF**.
2. Pulse OK MENU y ▲/▼ para seleccionar **FECHA Y HORA**.
3. Pulse OK MENU y ▲/▼ para seleccionar **FORMAT FECHA**.
4. Pulse OK MENU y ▲/▼para seleccionar el formato de fecha que desee **(DD-MM-AA** o **MM-DD-AA)**.
5. Pulse OK MENU para confirmarlo.

8.1.2 Change the Time Format

1. Pulse OK MENU y ▲/▼ para seleccionar **CONF. TELEF**.
2. Pulse OK MENU y ▲/▼ para seleccionar **FECHA Y HORA**.
3. Pulse OK MENU y ▲/▼ para seleccionar **FORMAT FECHA**.
4. Pulse OK MENU y ▲/▼ para seleccionar el formato de hora que desee (**12 HR** o **24 HR**).
5. Pulse OK MENU para confirmarlo.

8.1.3 Configurar la hora

1. Pulse OK/MENU y ▲/▼ para seleccionar **CONF. TELEF**.
2. Pulse OK/MENU y ▲/▼ para seleccionar **FECHA Y HORA**.
3. Pulse OK/MENU y ▲/▼ para seleccionar **CONFIG. HORA**.
4. Pulse OK/MENU para introducir la información horaria. La hora que se introduzca aparecerá en el formato que haya fijado en la sección 8.1.2.
5. Pulse OK/MENU para confirmarlo.

   Nota: Si se ha configurado la hora con anterioridad, aparecerá la hora actual; en caso contrario aparecerá "**HH:MM**".

8.1.4 Configurar la fecha

1. Pulse OK/MENU y ▲/▼ para seleccionar **CONF. TELEF**.
2. Pulse OK/MENU y ▲/▼ para seleccionar **FECHA Y HORA**.
3. Pulse OK/MENU y ▲/▼ para seleccionar **CONFIG. FECHA**.
4. Pulse OK/MENU para introducir la información de la fecha. La fecha que se introduzca aparecerá en el formato que haya fijado en la sección 8.1.1.
5. Pulse OK/MENU para confirmarlo.

   Nota: Si se ha configurado la fecha con anterioridad, aparecerá la fecha actual; en caso contrario aparecerá "**DD-MM-AA**".

8.2 Configuración de la alarma

Puede usar el teléfono para configurar un despertador. Cuando se configure la alarma, aparece en la pantalla el icono ⏰ Cuando se llega a la hora de la alarma, el icono ⏰ y "***ALARM ACT.***" parpadean en la pantalla y suena la melodía de la alarma con una duración de 45 segundos. Puede pulsar cualquier tecla para desactivar la alarma, Si la función sueño está activada, la alarma volverá a sonar al final del periodo de sueño de 7 minutos.

8.2.1 Conectar/Desconectar la alarma

1. Pulse OK/MENU y ▲/▼ para seleccionar **CONF. TELEF**.
2. Pulse OK/MENU y ▲/▼ para seleccionar **ALARMA**.
3. Pulse OK/MENU y ▲/▼ para seleccionar **ENCENDIDO/APAGADO**.
4. Pulse OK/MENU para confirmarlo.

   Nota: Si se selecciona **ENCENDIDO**, se le pedirá que fije la hora de la alarma.

8.2.2 Configurar la hora de la alarma (si la alarma está fijada en la posición ENCENDIDO)

1. Siga los pasos 1 al 4 en la sección 8.2.1.
2. Introduzca la hora de la alarma.
3. Pulse OK/MENU para configurar la función sueño.
4. Pulse OK/MENU y ▲/▼ para seleccionar **ENCENDIDO** o **APAGADO**.

5. Pulse OK/MENU para confirmarlo.

8.3 Configuración del auricular

8.3.1 Configurar la melodía del timbre para llamadas internas/externas

1. Pulse OK/MENU y ▲/▼ para seleccionar **CONF. TELÉFONO**.
2. Pulse OK/MENU y ▲/▼ para seleccionar **CONF. TIMBRE**.
3. Pulse OK/MENU y ▲/▼ para seleccionar **TIMBRE INT** o **TIMBRE EXT**.
4. Pulse OK/MENU y ▲/▼ para seleccionar la melodía del timbre que desee de la lista de melodías.
5. Pulse OK/MENU para confirmarlo.

8.3.2 Configurar el volumen del timbre

1. Pulse OK/MENU y ▲/▼ para seleccionar **CONF. TELEF**.
2. Pulse OK/MENU y ▲/▼ para seleccionar **CONF. TIMBRE**.
3. Pulse OK/MENU y ▲/▼ para seleccionar **VOL TIMBRE**.
4. Pulse OK/MENU y ▲/▼ para seleccionar el volumen del timbre que desee (un total de 6 volúmenes de timbre incluyendo **VOLUMEN OFF**).

   Nota: Se reproducirá el volumen del timbre respectivo durante su selección.Si se selecciona **VOLUMEN OFF**, aparecerá el icono 🔇.
5. Pulse OK/MENU para confirmarlo.

8.3.3 Configurar los tonos de alarma

1. Pulse OK/MENU y ▲/▼ para seleccionar **CONF. TELEF**.
2. Pulse OK/MENU y ▲/▼ para seleccionar **CONFIG. TONO**.
3. Pulse OK/MENU y ▲/▼ para seleccionar **TONO TECLA/TONO BATERÍA/SIN SEÑAL**.
4. Pulse OK/MENU y ▲/▼ para encender o apagar estos tonos.
5. Pulse OK/MENU para confirmarlo.

8.3.4 Configurar el idioma del auricular

1. Pulse OK/MENU y ▲/▼ para seleccionar **CONF. TELEF**.
2. Pulse OK/MENU y ▲/▼ para seleccionar **IDIOMA**.
3. Pulse OK/MENU y ▲/▼ para seleccionar el idioma que desee.
4. Pulse OK/MENU para confirmarlo.

8.3.5 Dar un nuevo nombre al auricular

1. Pulse OK/MENU y ▲/▼ para seleccionar **CONF. TELEF**.
2. Pulse OK/MENU y ▲/▼ para seleccionar **RENOM TELEF**.
3. Pulse OK/MENU e introduzca el nombre del auricular.
4. Pulse OK/MENU para confirmarlo.

8.3.6 Elegir la información a mostrar en modo inactivo

Puede elegir mostrar la hora o el nombre del auricular en la pantalla inactiva.

1. Pulse OK/MENU y ▲/▼ para seleccionar **CONF. TELEF**.
2. Pulse OK/MENU y ▲/▼ para seleccionar **DISPLAY TEL**.
3. Pulse OK/MENU y ▲/▼ para seleccionar **NOMBRE TEL** o **HORA**.
4. Pulse OK/MENU para confirmarlo.

8.3.7 Configurar la respuesta automática

Si conecta respuesta automática, puede coger la llamada desde la base sin pulsar ninguna tecla.

1. Pulse OK/MENU y ▲/▼ para seleccionar **CONF. TELEF**.
2. Pulse OK/MENU y ▲/▼ para seleccionar **RESP. AUTO**.
3. Pulse OK/MENU y ▲/▼ para encender o apagar la propiedad de respuesta automática.
4. Pulse OK/MENU para confirmarlo.

8.3.8 Configurar el número de memoria directa

1. Pulse OK/MENU y ▲/▼ para seleccionar **CONF. TELÉFONO**.
2. Pulse OK/MENU y ▲/▼ para seleccionar **MEM. DIRECTA**.
3. Pulse OK/MENU y ▲/▼ para seleccionar la tecla de memoria directa desde **TECLA 1, TECLA 2** y **TECLA 3**.
4. Pulse OK/MENU e introduzca el número a guardar.
5. Pulse OK/MENU para confirmarlo.

   Nota: Pulse y mantenga pulsado 1 / 2 ABC o 3 DEF para llamar al número guardado.

8.4 Configuración de la base

La configuración actual se marca con un asterisco que aparece en la parte más a la derecha de los elementos del menú.

8.4.1 Eliminar el registro de un auricular

Se le solicitará que introduzca un PIN de 4 dígitos para eliminar el registro de un auricular de la estación base. Parpadeará el icono de antena en el auricular sin registrar.

Nota: No se puede eliminar el registro a un auricular que se esté empleando.

1. Pulse OK/MENU y ▲/▼ para seleccionar **CONFIG BASE**.
2. Pulse OK/MENU y ▲/▼ para seleccionar **ELIMIN TEL**.
3. Pulse OK/MENU y ▲/▼ y se le solicita que introduzca el PIN del sistema de 4

dígitos.

4. Introduzca el PIN del sistema de 4 dígitos (el PIN por defecto es 0000).
5. Pulse OK/MENU y aparece una lista de auriculares registrados.
6. Pulse ▲/▼ para seleccionar uno de los auriculares a los que desea eliminar el registro.
7. Pulse OK/MENU para confirmarlo.

8.4.2 Cambiar la hora flash

Puede que sea necesario cambiar la hora de rellamada (flash). Las opciones de hora de rellamada son **CORTO, MEDIO (configuración predeterminada)** o **LARGO**.

1. Pulse OK/MENU y ▲/▼ para seleccionar **CONFIG BASE**.
2. Pulse OK/MENU y ▲/▼ para seleccionar **TECLA R**.
3. Pulse OK/MENU y ▲/▼ para seleccionar la hora flash que desee (**CORTO**, **MEDIO**, **LARGO**).
   Nota: The respective ringer volume will be played during your selection.
4. Pulse OK/MENU para confirmarlo.

8.4.3 Cambiar el código PIN del sistema

Se usa un código PIN de sistema de 4 dígitos para cambiar la configuración del sistema de la estación base. Se usa para proteger el teléfono frente al uso no autorizado. El código PIN de sistema por defecto es 0000.

1. Pulse OK/MENU y ▲/▼ para seleccionar **CONFIG BASE**.
2. Pulse OK/MENU y ▲/▼ para seleccionar **MODIFIC PIN**.
3. Pulse OK/MENU y se le solicita que introduzca el PIN del sistema de 4 dígitos.
4. Introduzca el antiguo PIN del sistema.
5. Pulse OK/MENU e introduzca el nuevo PIN del sistema.
6. Pulse OK/MENU y vuelva a introducir el nuevo PIN del sistema.
   Nota: Si el nuevo PIN que se ha introducido en el paso 6 no se corresponde con el nuevo PIN del sistema que se ha introducido en el Paso 5, se solicitará al usuario que vuelva a introducir un PIN del sistema válido en el Paso 5.
7. Pulse OK/MENU para confirmarlo.

8.4.4 Configuración de modo ECO

1. Pulse OK/MENU y ▲/▼ para seleccionar **CONFIG BASE**.
2. Pulse OK/MENU y ▲/▼ para seleccionar **MODO ECO**.
3. Pulse OK/MENU y ▲/▼ para seleccionar **ENCENDIDO** o **APAGADO**.
4. Pulse OK/MENU para confirmarlo.

8.5 Registro

El auricular y la estación base ya están registrados previamente. Se pueden registrar hasta 5 auriculares en una sola estación base.
Si por cualquier motivo, el auricular no estuviera registrado en la estación base el icono (parpadea, incluso cuando el auricular está cerca de la estación base), registre el auricular según el siguiente procedimiento.

1. Pulse y mantenga pulsado en la estación base durante unos cinco segundos; la estación base entra en modo registro.
2. Pulse OK MENU y / para seleccionar **REGISTRO**.
3. Pulse OK MENU y se le solicita que introduzca el PIN del sistema de 4 dígitos (el PIN por defecto es 0000).
4. Introduzca el PIN del sistema de 4 dígitos.
5. Pulse OK MENU para confirmarlo.

Si el registro del auricular se ha realizado con éxito, oirá un tono de confirmación y el icono de dejará de parpadear. El auricular se ubicará de forma automática en el siguiente número de auricular disponible. Este número de auricular aparece en la pantalla del auricular en modo en espera. Si el registro del auricular no se ha realizado con éxito, todavía parpadeará el icono .

8.6 Reiniciar el teléfono

Puede reiniciar el teléfono a la configuración por defecto. Tras reiniciarlo, toda su configuración personal y las entradas de la lista de llamadas se borrarán aunque la agenda permanece inalterable.

1. Pulse OK MENU y / para seleccionar **PREDETERMIN**.
2. Pulse OK MENU y se le solicita que introduzca el PIN del sistema de 4 dígitos (el PIN por defecto es 0000).
3. Introduzca el PIN del sistema de 4 dígitos.
4. Pulse OK MENU para confirmarlo.
5. Pulse OK MENU para volver a confirmarlo.

9 PROBLEMAS Y SOLUCIONES

Si tiene cualquier problema con el teléfono, rogamos intente probar las sugerencias que se enumeran debajo.
Como norma general, si se produce un problema, retire las pilas de todos los auriculares de su instalación durante aproximadamente 1 minuto; posteriormente desconecte y vuelva a conectar la alimentación a la base y vuelva a instalar las pilas del auricular .

Problema	Causa	Soluciones
No hay tono de marcación al pulsar la tecla	a. El cable de conexión de la estación base no está conectado. b. El cable del adaptador no está conectado a la estación base. c. La línea está ocupada ya que se está empleando otro auricular. d. Cable de conexión incorrecto.	a. Compruebe las conexiones. Desenchufe y vuelva a enchufarlo a la corriente eléctrica. Compruebe que el cable de línea telefónica se ha conectado a la estación base y a la toma telefónica. b. Compruebe el enchufe de la estación base y el enchufe de 220 V (retírelo y vuelva a enchufarlo). c. Espere a que la línea esté desocupada. d. Use el cable de conexión original.
Aparece "**SIN SEÑAL**".	a. Estación base sin señal. b. Estación base no conectada a la corriente eléctrica.	a. Reduce la señal. b. Conecte la estación base a la corriente eléctrica.
La llamada no funciona.	Servicio no activado, operador erróneo o configuración errónea.	Compruebe la suscripción a la red.
No hay pantalla.	Batería gastada	Recargue la batería

No obstante, si el problema persiste, llame a nuestra línea de atención alcliente al número siguiente: **91 754 70 60** de lunes a sábado de 8.00 h a 19.00 h (llamada facturada según las tarifas de su operador).
Antes de contactar con la atención al cliente, por favor anote el número de serie de su teléfono, indicado bajo la base, que comienza por S/N°: ...
Por otra parte, sírvase llamar a la línea de atención al cliente desde otro aparato telefónico teniendo el aparato que falla al alcance de su mano para el caso de tener que hacer manipulaciones.
La tienda donde adquirió el teléfono puede asimismo ofrecerle la información y la atención postventa.

10 GARANTÍA

Informamos que deberá leer atentamente el manual de utilización incluido en este embalaje.
Este producto está conforme con las normas técnicas europeas, certificado con la marcación CE.
El producto que acaba de adquirir es un producto tecnológico, que debe ser manipulado con cuidado.
Este producto dispone de una garantía legal en los términos y condiciones aplicables a la venta de bienes de consumo del país donde compró el producto.
Para cualquiera información relativa a esta garantía legal, pregunte a su vendedor.
Sin perjuicio de toda y cualquier garantía legal del que el producto se beneficie, Atlinks garantiza que el producto que consta en el presente embalaje es conforme a las especificaciones técnicas indicadas en el manual de utilización, durante el periodo de garantía. Este periodo de garantía tendrá inicio en la fecha de la compra de un producto no usado, que se presume que sea la fecha que consta en la factura o en el ticket de compra emitido por su vendedor y en el que figura el nombre del vendedor, y por un periodo de:
Veinticuatro (24) meses para el teléfono, con excepción de los consumibles, accesorios y baterías.
Cualquiera reclamación realizada en el ámbito de esta garantía y durante el periodo de garantía, deberá ser acompañada del producto completo, el cual deberá ser devuelto al vendedor al que compró el producto a la dirección correspondiente a su establecimiento de venta, tan pronto como surja o sea conocido el defecto, juntamente con el justificante de la compra, ya sea la factura o el ticket de compra emitido por el vendedor especificando el lugar de la compra y el número de serie del producto.
Durante el periodo de garantía, el producto o la pieza que posea un defecto en su diseño, materiales o acabamientos será reparado o sustituido, gratuitamente, por un producto o pieza idénticos o por lo menos equivalentes en lo que se refiere a funcionalidades y desempeños. Si la reparación o la sustitución se revelasen imposibles o fueran desproporcionadas desde el punto de vista comercial teniendo en cuenta el valor del producto, ATLINKS reembolsará el precio que fue pagado en la compra del producto o sustituirá el producto por un producto equivalente.
En los más amplios términos permitidos por la ley, el producto o pieza reparados o substituidos, que pueden ser nuevos o remodelados, se benefician de una garantía de noventa (90) días a partir de la fecha de la reparación o sustitución, o hasta el fin de la garantía inicial del producto, si esta fuese superior a los noventa (90) días. En el caso de que el periodo en que estuviese

privado del uso del producto por causa de la reparación o sustitución (siempre que el producto con defecto se entregue a su vendedor hasta que sea puesto a su disposición) fuera superior a seis días, el periodo de garantía será alargado por el periodo excedente correspondiente. No obstante, si el plazo de la garantía legal en el caso de sustitución o reparación en vigor en su país fuese superior, sólo será aplicable la garantía legal.
Se excluyen de la presente garantía los siguientes casos:

- Productos dañados por un mal uso o utilización del producto no conforme a las instrucciones del manual de usuario;
- Por una conexión incorrecta o uso inadecuado del producto, en particular con accesorios incompatibles en los términos que constan en el manual de utilización;
- Por causa de que el producto haya sido abierto, modificado o equipado con piezas de sustitución no aprobadas;
- Remoción del número de serie o alteración de modo que el número de serie se torne ilegible.
- Desgaste normal, incluido el desgaste normal de los accesorios, baterías y pantallas;
- No haber respetado las normas técnicas y de seguridad vigentes en el área geográfica de utilización;
- Productos que hayan sufrido golpes o caídas;--
- Daños resultantes de rayos, oscilaciones de energía, proximidad a una fuente de calor radiación, agua, exposición a temperatura excesiva, humedad o otras condiciones ambientales o cualquier causa externa al producto.
- Negligencia o manutención incorrecta;
- Daños causados por servicios de manutención o reparación fuera de un centro homologado Atlinks.

Si el producto reexpedido no estuviese cubierto por la garantía, recibirá un presupuesto de reparación que mencionará el coste de análisis y los costes logísticos que serán cobrados en el caso de que pretenda que el producto le sea devuelto.
Esta garantía es válida en el país donde usted ha comprado el producto, con la condición de que sea un miembro de la Unión Europea.
Sin perjuicio de las disposiciones legales imperativas, todas las garantías que no están descritas en el presente documento son expresamente excluidas.
EN LOS MÁS AMPLIOS TÉRMINOS PERMITIDOS POR LA LEY APLICABLE.
A) ESTA GARANTIA ES EXCLUSIVA DE TODAS Y CUALESQUIERA OTRAS GARANTIAS, EXPRESAS O IMPLÍCITAS, INCLUIDO, PERO CON LIMITACIÓN, LAS GARANTIAS DE CALIDAD MERCANTIL O DE ADAPTACION A UN OBJETO PARTICULAR;
B) ATLINKS DECLINA CUALQUIER RESPONSABILIDAD POR PÉRDIDA O DETERIORO DE DATOS, INACTIVIDAD, PÉRDIDA DE OPORTUNIDADES DE

NEGOCIOS, LUCRO CESANTE, PÉRDIDA DE CLIENTELA O DE OTRA VENTAJA ECONOMICA , O, EN GENERAL POR CUALESQUIER DAÑOS INDIRECTOS, INMATERIALES, CONSECUTIVOS O ACCESORIOS;
C) LA RESPONSABILIDAD DE ATLINKS ESTÁ LIMITADA AL VALOR DE COMPRA DEL PRODUCTO, SALVO EN EL CASO DE NEGLIGENCIA, DOLO O DE RESPONSABILIDAD OBJETIVA DEL PRODUCTOR Y RESPONSABILIDAD POR MUERTE O DAÑOS PERSONALES.

11 SEGURIDAD

En el caso de que se produzca un riesgo eléctrico, el adaptador de alimentación funciona como dispositivo de aislamiento de alimentación de 230V. Por lo tanto, como precaución, debería instalarse cerca del electrodoméstico y con un fácil acceso. Para desconectar el dispositivo de la alimentación primaria, el adaptador de alimentación debe retirarse de la toma de 230V AC/50 Hz.
En caso de que falle el adaptador de alimentación, debe sustituirse por un modelo idéntico.
En caso de que el adaptador de alimentación no esté conectado o si hay un fallo de alimentación, no funcionarán aquellos teléfonos que usen auriculares inalámbricos.
Entonces podrá realizar o recibir llamadas en caso de emergencia.
Ésta es la razón por la que recomendamos que disponga asimismo de un teléfono convencional – uno que no requiera alimentación eléctrica—como medida preventiva.

!No use el teléfono para avisar de una fuga de gas si se encuentra en las cercanías de dicha fuga!

Se recomienda que evite usar este dispositivo durante tormentas eléctricas.
No intente abrir la batería ya que contiene sustancias químicas. En caso de fuga, evite el contacto con la piel, ojos, nariz y boca. En caso de que se produzca el contacto, limpie bien la zona afectada durante unos veinte minutos con agua y busque atención médica urgente. Limpie el producto con un papel absorbente o un paño seco y póngase en contacto con su distribuidor para sustituir las baterías.

ATLINKS, por ello, declara que los siguientes modelos cumples los requisitos esenciales y otras disposiciones aplicables de la directiva europea 1999/5/EC.
Alcatel C250 / C250 Duo /Trio
Alcatel C250 Invisibase

CE

12 MEDIO AMBIENTE

Este símbolo indica que el electrodoméstico electrónico no operativo debe recogerse de forma separada y no mezclarse con los residuos domésticos. La Unión Europea ha implementado una recogida específica y un sistema de reciclaje de los que los fabricantes son los responsables.

Este electrodoméstico ha sido diseñado y fabricado con materiales y componentes de gran calidad que pueden reciclarse y reutilizarse. Los electrodomésticos eléctrico y electrónicos pueden contener piezas que son necesarias para que el sistema funcione debidamente pero que pueden convertirse en un riesgo sanitario y medioambiental si no se manejan y se eliminan de forma adecuada. Por consiguiente, rogamos no tire el electrodoméstico inoperativo como si fuera un residuo doméstico.

En caso de que sea el propietario del electrodoméstico, debe depositarlo en el punto apropiado de recogida o dejarlo con el distribuidor cuando adquiera uno nuevo.

- En caso de que sea un usuario profesional, rogamos siga las instrucciones del fabricante.
- Si el electrodoméstico está alquilado o se ha dejado a su cuidado, por favor, póngase en contacto con su proveedor de servicios.

Deseoso de conservar el medioambiente, ATLINKS ha equipado este electrodoméstico con un dispositivo de alimentación que ofrece una mayor eficiencia energética. Las ventajas incluyen no sólo un consumo muy bajo de energía, sino también un formato más compacto que las unidades de alimentación convencionales que se empleaban en la gama anterior.

Las baterías usadas del teléfono (si dispone de las mismas) deben eliminarse según la normativa de protección medioambiental actual, cumpla con la formativa local.
Lleve a su distribuidor las baterías o deshágase de ellas en un centro de reciclaje aprobado.

¡Ayúdenos a proteger el medioambiente en el que vivimos!

ATLINKS

CE

DECLARACIÓN DE CONFORMIDAD CE

ATLINKS EUROPE
22 Quai Gallieni
92150 SURESNES
FRANCE

Declaramos bajo nuestra única responsabilidad que el producto (s):

Marca = **ALCATEL** Modelo = **C250, C250 Duo, C250 Trio, C250 Extra** Descripción Producto = **DECT**

Cumple:

- con las especificaciones técnicas que le son de aplicación en el día de la fecha según la Directiva R&TTE 1999/5/CE del Parlamento Europeo y del Consejo de 9 de marzo de 1999, transpuesta a la legislación española mediante el RD 1890/2000, de 20 de noviembre de 2000, basados sobre las normas y otros documentos normativos siguientes:
  - EN 60950-1 (2006) + A11 (2009) + A1 (2010) + A12 (2011)
  - EN 301406 V2.1.1 (2009)
  - EN 301489-01 V1.9.2 (2011) / EN 301489-06 V1.3.1 (2008)

- con el reglamento (CE) Nº 278/2009 de la Comisión del 6 de abril de 2009 por el que se desarrolla la Directiva 2009/125/CE del parlamento Europeo y del Consejo en lo concerniente a los requisitos de diseño ecológico aplicables a la eficiencia media en activo de las fuentes de alimentación externas y a su consumo de energía eléctrica durante el funcionamiento en vacío.

- a la Directiva RoHS 2011/65/EU del Parlamento Europeo y del Consejo del 8 de junio de 2011 sobre restricciones a la utilización de determinadas sustancias peligrosas en aparatos eléctricos y electrónicos.

Esta conformidad se entiende siempre y cuando el producto para la cual está dada esté instalado de acuerdo con las instrucciones indicadas en el manual de usuario.

Suresnes,13/2/2015
Jean-Alexis DUC
Managing Director Atlinks Europe

ATLINKS

CE

DECLARACIÓN DE CONFORMIDAD CE

ATLINKS EUROPE
22 Quai Gallieni
92150 SURESNES
FRANCE

Declaramos bajo nuestra única responsabilidad que el producto (s):

Marca = **ALCATEL** Modelo = **C250 Invisibase** Descripción Producto = **DECT**

Cumple:

- con las especificaciones técnicas que le son de aplicación en el día de la fecha según la Directiva R&TTE 1999/5/CE del Parlamento Europeo y del Consejo de 9 de marzo de 1999, transpuesta a la legislación española mediante el RD 1890/2000, de 20 de noviembre de 2000, basados sobre las normas y otros documentos normativos siguientes:
  - EN 60950-1 (2006) + A11 (2009) + A1 (2010) + A12 (2011)
  - EN 301406 V2.1.1 (2009)
  - EN 301489-01 V1.9.2 (2011) / EN 301489-06 V1.3.1 (2008)

- con el reglamento (CE) Nº 278/2009 de la Comisión del 6 de abril de 2009 por el que se desarrolla la Directiva 2009/125/CE del parlamento Europeo y del Consejo en lo concerniente a los requisitos de diseño ecológico aplicables a la eficiencia media en activo de las fuentes de alimentación externas y a su consumo de energía eléctrica durante el funcionamiento en vacío.

- a la Directiva RoHS 2011/65/EU del Parlamento Europeo y del Consejo del 8 de junio de 2011 sobre restricciones a la utilización de determinadas sustancias peligrosas en aparatos eléctricos y electrónicos.

Esta conformidad se entiende siempre y cuando el producto para la cual está dada esté instalado de acuerdo con las instrucciones indicadas en el manual de usuario.

Suresnes,28/08/2015
Jean-Alexis DUC
Managing Director Atlinks Europe

www.alcatel-home.com

ATLINKS Europe
22 quai Gallieni
92150 Suresnes- France

© ATLINKS 2015 - Reproducción prohibida.
El fabricante se reserva el derecho de modificar sin previo aviso las características de sus productos para introducir mejoras técnicas o cumplir con nuevas regulaciones oficiales.
ALCATEL, ATLINKS, son marcas registradas.
El logotipo y el nombre de ALCATEL son marcas registradas de ALCATEL-LUCENT utilizadas bajo licencia por ATLINKS.

C250 / C250 Duo / Trio
C250 Invisibase
A/W No.: 10001358 Rev.0 (SP)